АКЖИ.745316.017

Ra 6,3

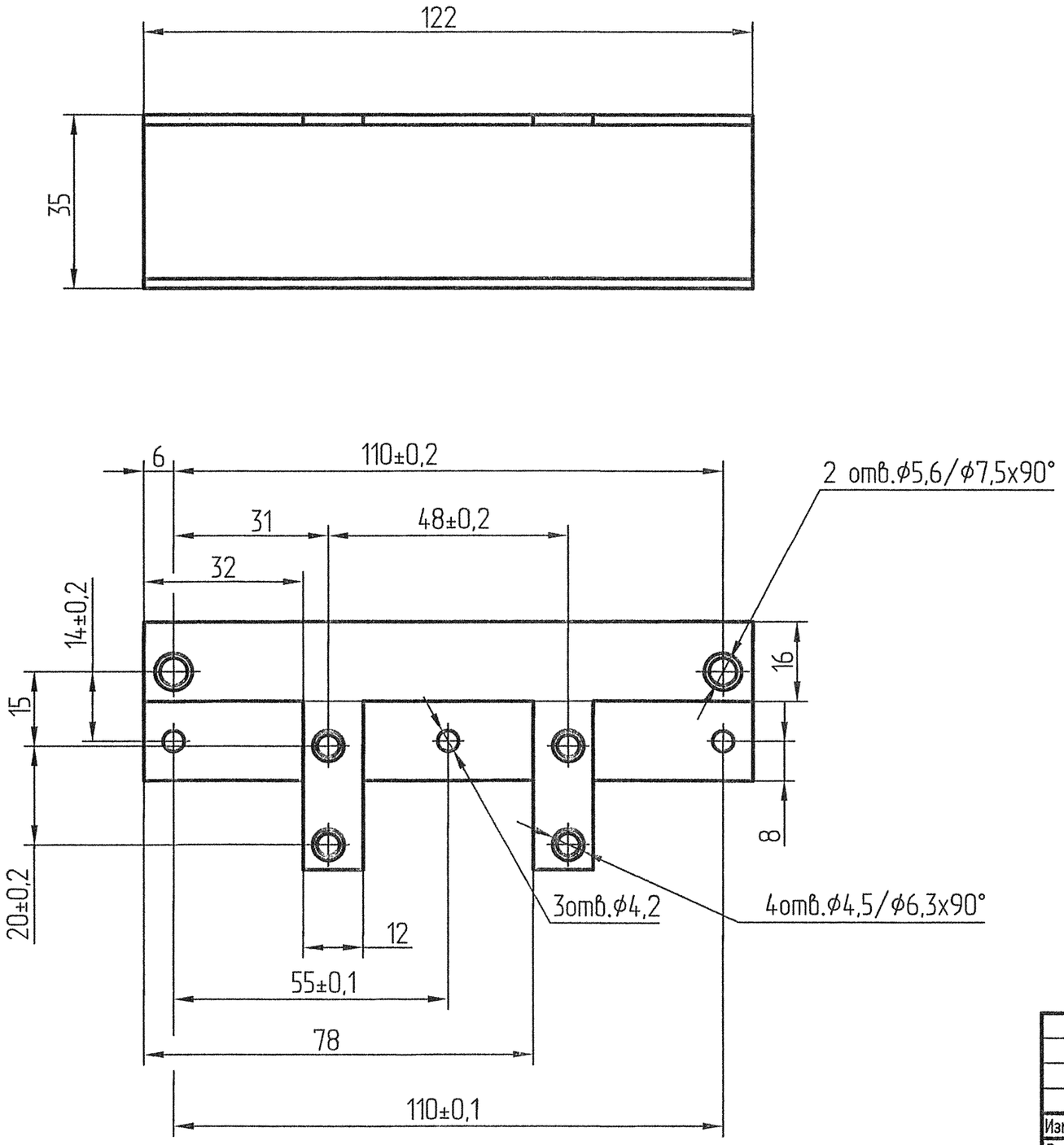

1.* Размер для справок.

2. Покрытие: Ан.Окс.ч..

3. Остальные технические требования по ОСТ4 ГО.070.014

Изм.	Лист	№ докум.	Подп.	Дата
Разраб.		Алексеева		08.09.09
Пров.		Осипов		08.09.09
Т.контр.		Григорьев		08.09
Н.контр.		Терехова		30.9.09
Утв.		Булысов		8.09.09

АКЖИ.745316.017

Скоба

Лит.	Масса	Масштаб
	54г	1:1

Лист | Листов 1

Лист АМг2.М 2,0
ГОСТ 21631-76

Формат А3

Перв. примен. АКЖИ.301532.276

Справ. №

Подп. и дата

Инв. № дубл.

Взам. инв. №

Подп. и дата 14.10.2009

Инв. № подл. 329554

Н.К. 30.9.09 Н.К. 30.9.09